ANHANG:

Aufstellhinweise, Lieferumfang / Stückliste und Technische Daten

Kaminofen „Nyborg 4.0 GTS“

Artikelnummer: 107020
UNI-1146 GTS13 4.0

“Dieses Produkt eignet sich nicht als Hauptheizgerät”

Der Hersteller haftet nicht für Schäden, die durch Nichtbeachtung der Gebrauchsanweisung enstehen.

Die Bedienungsanleitung muss beachtet werden. Weiterhin sind sämtliche, die Aufstellung und den Betrieb von Kaminöfen betreffenden nationalen Vorschriften und Normen, wie z.B. die Bauordnung der einzelnen Bundesländer, die Feuerungsverordnung (FeuVO), DINV18160 Teil 1 und 2 für Schornsteine, EN 1856-2, EN 15287, EN 13384 für Schornsteinberechnung und EN 16510 für Kaminöfen, sowie örtliche Vorschriften zu beachten und zu erfüllen.

Lieferumfang / Stückliste:

Zum Lieferumfang zählen:

1. Kaminofen Nyborg 4.0 GTS
2. Kalte Hand
3. Allgemeine Bedienungsanleitung (BDA)
4. Technische Daten und Aufstellanleitung

Einstellungen

<u>Bei Zünden:</u>

- Ca. 1,5 kg auf 6 Stück verteilen und kreuzschlichten:
  2 unten längs, 2 mitte quer, 2 oben längs
- Alle Holz-Stücke 20 cm lang
- + 25 – 33 % zusätzliche Masse Kleinholz oben auf die Holzscheite drauf liegen
- Mindestens 2 Anzünder nach EN 1860-3 verwenden und von oben anzünden – sehe Bedienungsanleitung „Anfeuern des Kaminofens von oben“
- Schieber:
  - Sekundärluft - 100% AUF
  - Primärluft - 100% AUF



Bei Nennwärmeleistung:

Schieberposition	Scheitholz	
	Anheizen	**Nennlast**
Primärluft	100 % AUF (Position 2) 37 mm AUF	0 % AUF (Position 0) 0 mm AUF
Sekundärluft	100 % AUF (Position 3) 83 mm AUF	69,5 % AUF (Position 2) 60 mm AUF

Schieberposition	Braunkohlebriketts	
	Anheizen	**Nennlast**
Primärluft	100 % AUF (Position 2) 37 mm AUF	23,5 % AUF (Position 1) 15 mm AUF
Sekundärluft	100 % AUF (Position 3) 80 mm AUF	57,5 % AUF (Position 1) 50 mm AUF

Zugelassene Brennstoffe und max. Aufgabemenge:

Brennstoff	**Max. Aufgabemenge pro Stunde**
Scheitholz	1,5 kg / 45 min
Auflage Scheitholz	2 x 20cm, unten längs parallel
Braunkohlebriketts	1,34 kg / 50 min
Auflage Briketts	4 x hälfte Brikett 7“ sternförmig, eng nebeneinander 1 x hälfte Brikett 7“ oben in der 2. Ebene mittig drauf

Beachten sie unbedingt das Abfallverbrennungsverbot! Verwenden Sie niemals andere als die oben genannten, und für diesen Ofen zugelassene Brennstoffe!

Das Überschreiten der maximal zulässigen Brennstoffmasse kann zu Überhitzung und Schäden am Gerät führen die nicht unter Gewährleistung fallen!

Anordnung des Brennstoffs in Brennraum

Scheitholz



Braunkohlebriketts



Vorgeschriebene Mindestabstände zu brennbaren Materielien:

Bitte beachten, dass Stahlung, insbesondere durch Glasflächen, brennbare Gegenstände in der Nähr des Kaminofens in Brand setzen kann.

Die unten angegebene Mindestabdstände müssen unbedingt beachtet werden!

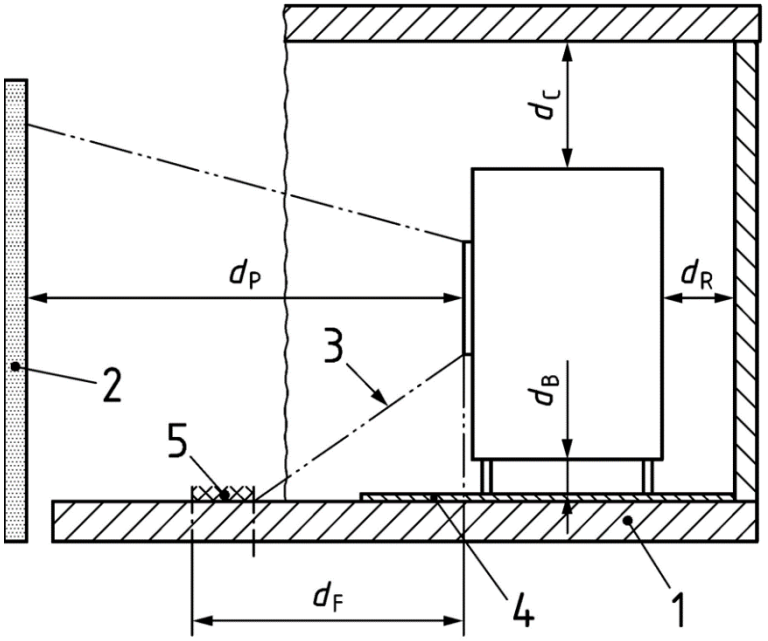

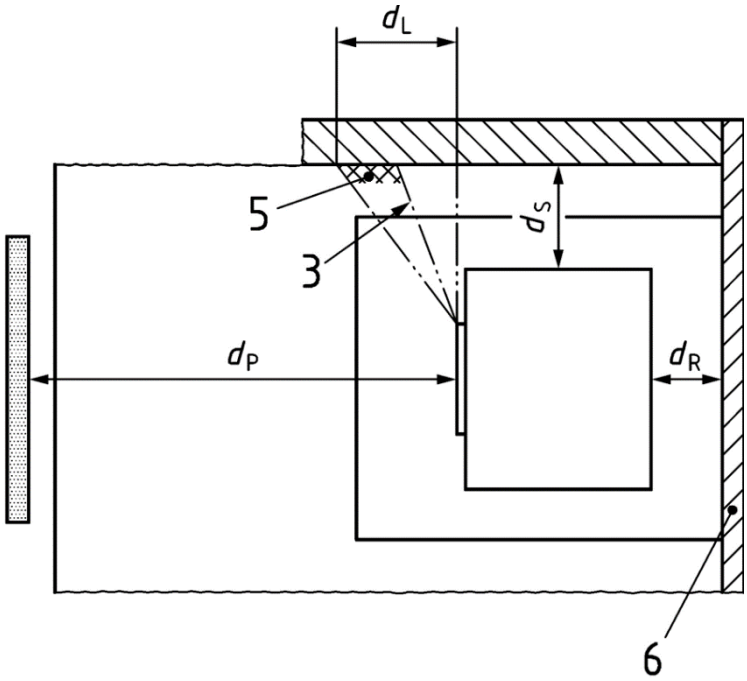

Sicherheitsabstand zu benachbarten brennbaren Materialien:	
Rückseite **(d_r)**	35 cm
Seite **(d_s)**	35 cm
Vorne **(d_p)**	110 cm
Unten **(d_b)**	0 cm
Oben **(d_c)**	75 cm
Im unteren vorderen Strahlungsbereich **(d_f)**	0 cm
Im seitlichen vorderen Strahlungsbereich **(d_l)**	0 cm
Seite bei Eckaufstellung (Gerät 45° in Ecke gedreht)	35 cm

Vorgeschriebene Mindestabstände zu angrenzenden Wänden, oder sonstigen Hitze reflektierenden Installationen am Aufstellort:

Die Abstände sind insbesondere bei einer Montage des Kaminofens in einer Nische oder Ecke zu berücksichtigen.

Nichtbeachtung bzw. Unterschreitung kann zu **Hitzestau** führen, da die Wärme nicht entweichen kann. Dadurch kann sich der Korpus verformen, was eine irreparable Beschädigung ist und zu weiteren Schaden führen kann!

Sicherheitsabstand zu angrenzenden Wänden oder sonstigen Hitze reflektierenden Installationen am Aufstellort:	
Rückseite **(d_r)**	35 cm
Seite **(d_s)**	35 cm
Vorne **(d_p)**	110 cm
Unten **(d_b)**	0 cm
Oben **(d_c)**	75 cm
Im unteren vorderen Strahlungsbereich **(d_f)**	0 cm
Im seitlichen vorderen Strahlungsbereich **(d_l)**	0 cm
Seite bei Eckaufstellung (Gerät 45° in Ecke gedreht)	35 cm

Schäden, die durch die Nichtbeachtung der Herstelleranweisungen entstehen, fallen nicht unter die Garantie!

Wichtiger Hinweis bei hochwärmegedämmten Wänden:

Bei zu schützenden Wänden und Decken mit einem Wärmedurchgangswert U < 0,4 W / m² x K sind die oben aufgeführten Mindestabstände um 5 cm zu erhöhen.

Reinigung

Die richtige Wartung und Reinigung des Kaminofens garantierten dessen zuverlässige Funktion und dessen gutes Aussehen.

Es wird empfohlen die Asche aus der Brennkammer am besten nach jedem Brennvorgang zu entfernen. Dadurch hat die Brennraumkeramik während des nächsten Verbrennungsvorgangs genügend Platz sich auszudehnen, und das Schadenrisiko wird verringert.

Die Abgasrohre und der Innenraum des Kaminofens müssen mindestens einmal jährlich gereinigt werden. Insbesondere die Rauchgasumlenkplatten oben in der Brennkammer müssen einmal im Jahr entfernt, und mit einem harten Besen, oder ähnlichem beidseitig gereinigt werden.

Sollte Ihr Kaminofen mit einem zusätzlichen Rauchrohr, bzw. Turbulator, ausgestattet sein, ist dieser ebenfalls mindestens 1-mal jährlich zu demontieren und die Komponenten zu reinigen. Hierzu siehe ggf. weitere Informationen im technischen Anhang.

Informieren sie sich über evtl. zusätzlich notwendige Reinigungsintervalle bei ihrem Schornsteinfeger.

Die lackierten Oberflächen sollten nur bei kaltem Ofen mit einem trockenen und weichen Tuch, vorsichtig gereinigt werden.

Nachdem die Glasscheibe abgekühlt ist, sollte diese zur Reinigung mit Glasreiniger gereinigt und danach getrocknet werden. Fester, dicker Belag lässt sich mit einem Backofenreiniger entfernen. Vermeiden Sie Kontakt von Glas-/Backofenreiniger mit den Lackflächen des Ofens, da dieser Schade nehmen können.

Verwenden Sie zur Reinigung keine scharfen oder aggressiven Materialien!

CE

Accente International GmbH
Stresemannstraße 375 (Haus 11)
22761 Hamburg
info@accentehh.com

26

Leistungserklärung gem. EU-Verordnung (EU) 305/2011: 11-2025

EN 16510-1:2022, EN 16510-2-1:2022: Raumheizer

Benannte Prüfstelle Nr. : DBI / 1721

Verwendungszweck: Raumheizung in Wohngebäuden ohne möglicher Heiz-, Brauchwassererwärmung

Name: Nyborg 4.0 GTS
(UNI-1146 GTS13 4.0)

Artikelnummer : 107020

Fertigungsnummer:.....

Brandsicherheit	erfüllt	**Brandverhalten**	A1
Sicherheitsabstand zu benachbarten brennbaren Materialien und sonstigen hitzereflektierenden Flächen:		Rückseite (d_r) Seite (d_s) Vorne (d_p) Unten (d_b) Oben (d_c) Im unteren vorderen Strahlungsbereich (d_f) Im seitlichen vorderen Strahlungsbereich (d_l)	350 mm 350 mm 1100 mm 0 mm 750 mm 0 mm 0 mm
Emission der Verbrennungsprodukte			**erfüllt**
- CO Emissionen (13% O_2)	**Scheitholz** **Braunkohlebriketts**	**0,1 % / 1250 mg/m³**	
- NOx Emissionen (13% O_2)	**Scheitholz** **Braunkohlebriketts**	**200 mg/m³** **300 mg/m³**	
- OGC Emissionen (13% O_2)	**Scheitholz** **Braunkohlebriketts**	**120 mg/m³**	
- Staub Emissionen (13% O_2)	**Scheitholz** **Braunkohlebriketts**	**40 mg/m³**	
Oberflächentemperatur			**erfüllt**
Reinigbarkeit			**erfüllt**
Mindestförderdruck bei Nennwärmeleistung			**12 Pa**
Abgastemparatur im Stutzen			**352°C Holz** **346 °C Braunkohle**
Abgasmassenstrom			**5,5 g/s Holz** **6,6 g/s Braunkohle**
Wäremleistung/Energieeffizienz			**erfüllt**
-Nennwärmeleistung			**7,0 kW**
-Raumwäremleistung			**7,0 kW**
-Wirkungsgrad			**75 % (Holz)** **75 % (Braunkohle)**
Zulässige Brennstoffe	**Unbehandeltes Scheitholz und Braunkohlebriketts**		
Klassifizierung nach EN 16510-1:2022, Abschnitt 4.1			**Typ B**
Eignung zur Mehrfachbelegung			**Ja**

Vor Inbetriebnahme lesen und beachten Sie bitte ausführlich die Bedienungsanleitung.

Es dürfen ausschließlich zugelassene Brennstoffe verwendet werden.

Geeignet als Zeitbrandfeuerstätte und nur in Nennlast.

Hebelgriff Montageanleitung

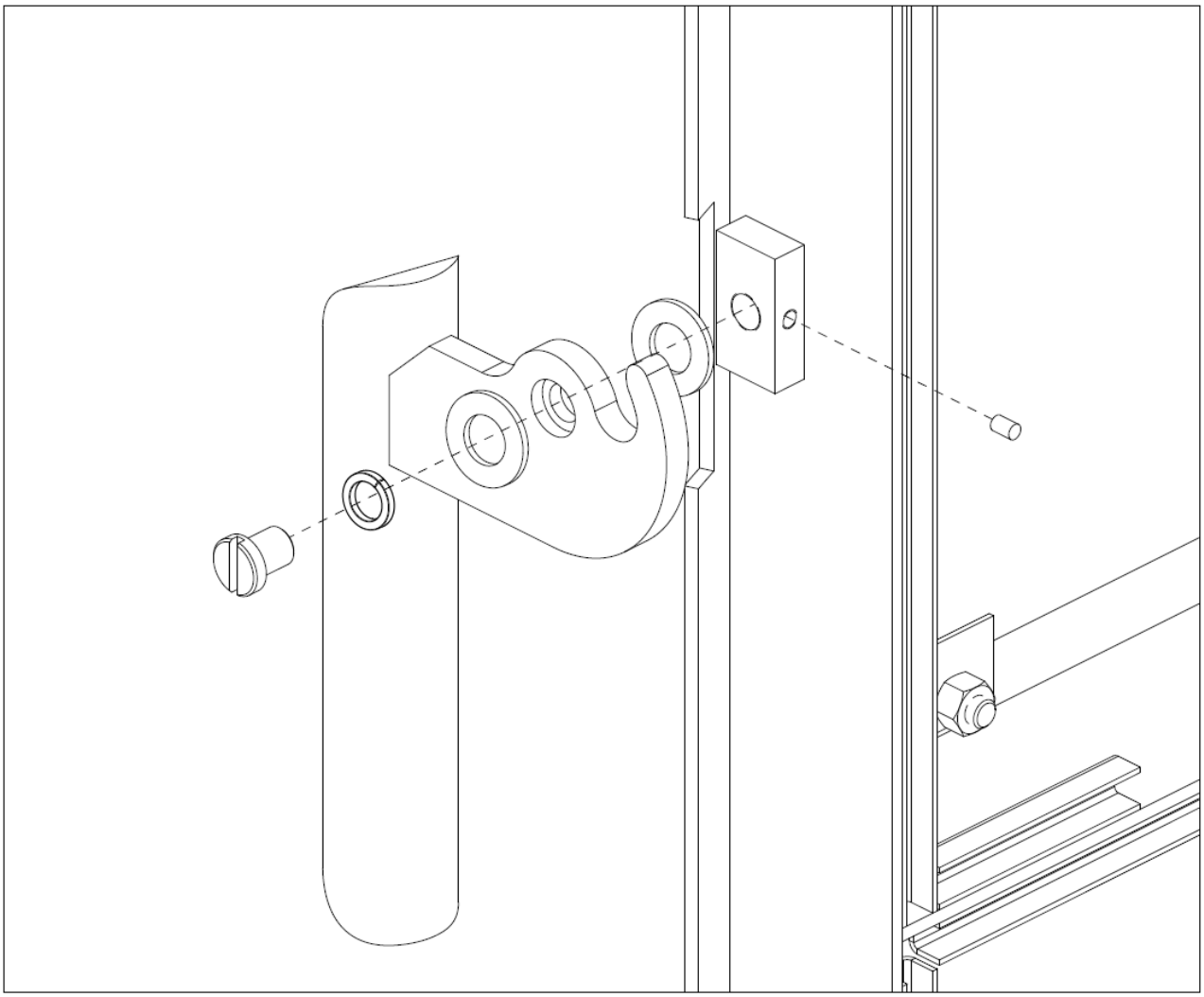

Explosionszeichnung

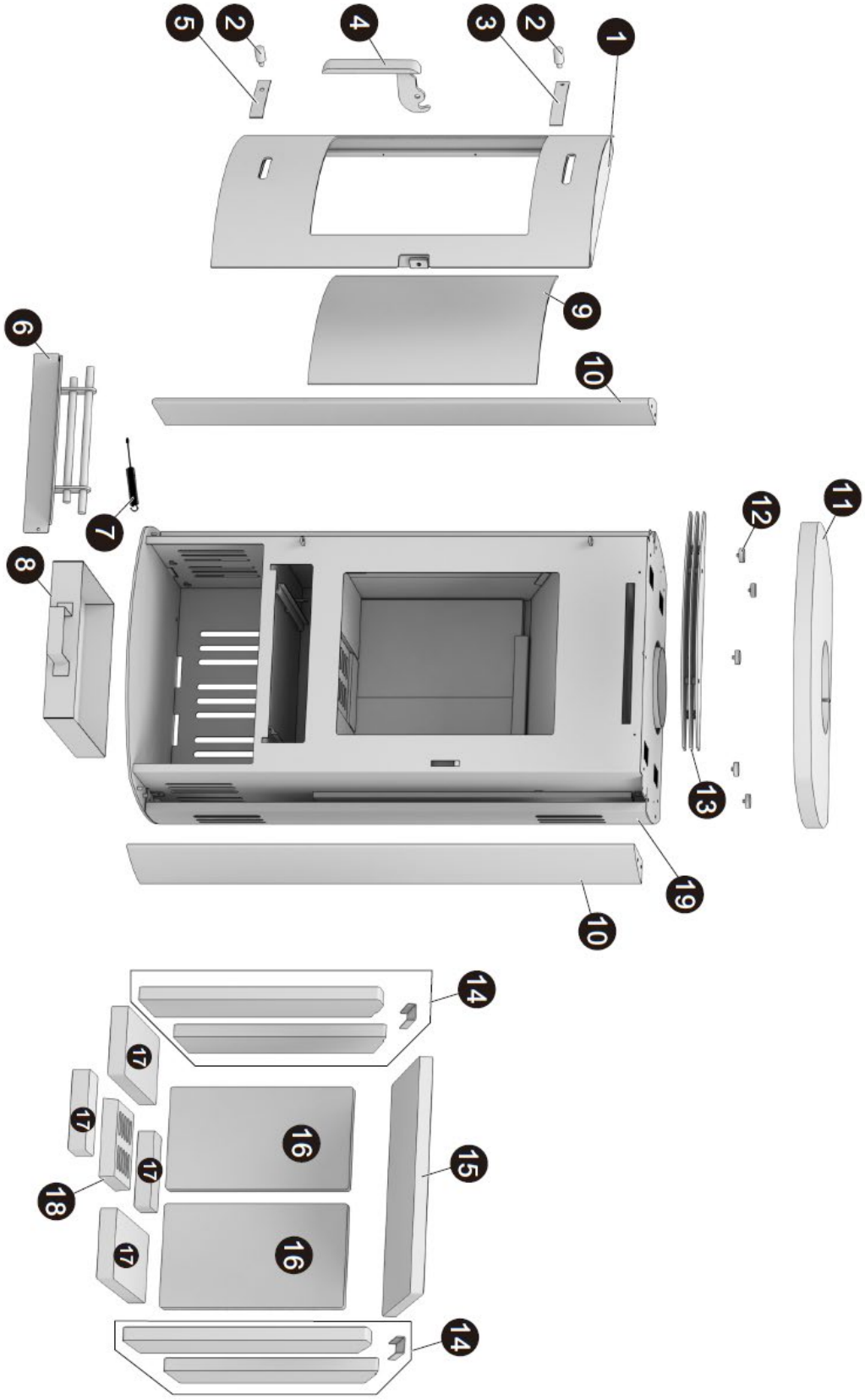

Verfügbare Ersatzteile Liste

Art.-Nr.	Nr. auf der Zeichnung	Ersatzteil Bezeichnung
106602	1	Türrahmen grau
101502	2	Knauf für Primär- & Sekundärluftregler (1 Stk.)
103623	3	Sekundärluftregler
104054	4	Hebelgriff inkl. Befestigungsschrauben
103622	5	Primärluftregler
106480	6	Feuerraumsicherung
101499	7	Türfeder
102205	8	Aschekasten
102665	9	Glasscheibe inkl. Dichtung & Halteklammerset
102663	10	Seitenverkleidung Naturstein (1 Stk.)
102262	11	Topplatte Naturstein
102210	12	Abstandhalterset für Topplatte (4 Stk.)
106387	13	Wärmefächer grau
103664_2	14	Seitliche Keramikplatten (2 Stk.)
105573	15	Umlenkplatte Keramik
103663	16	Hintere Keramikplatten (2 Stk.)
103665	17	Untere Keramikplatten (4 Stk.)
101500	18	Ascherost
106534	19	Seitenverkleidung Stahl grau (1 Stk.)
103782	Ohne	Türdichtung
12049	Ohne	Ofenlack Spraydose grau

In seltenen Fällen kann es während des Transportes dazu kommen, dass die Umlenkplatte (Nr. 15) ganz nach vorne rutscht und somit die komplette Rauchumlenkung blockiert.

Dadurch kann der Rauch nicht vom Schornstein abgezogen werden und der Qualm dringt aus Feuerraumtür / Luftzufuhrschlitzen raus.

Dies kann auch beim Reinigen des Ofens passieren, mit dem gleichen Resultat.

In einem solchen Fall muss die Umlenkplatte einfach maximal nach hinten geschoben werden, damit der Abgasaustritt wieder frei ist.

Es dürfen ausschließlich Original-Ersatzteile des Herstellers verwendet werden! Die Verwendung von Fremd- oder Nachbauteilen kann zu Funktionsstörungen führen und schließt Haftungs- und Gewährleistungsansprüche aus!

Energielabel

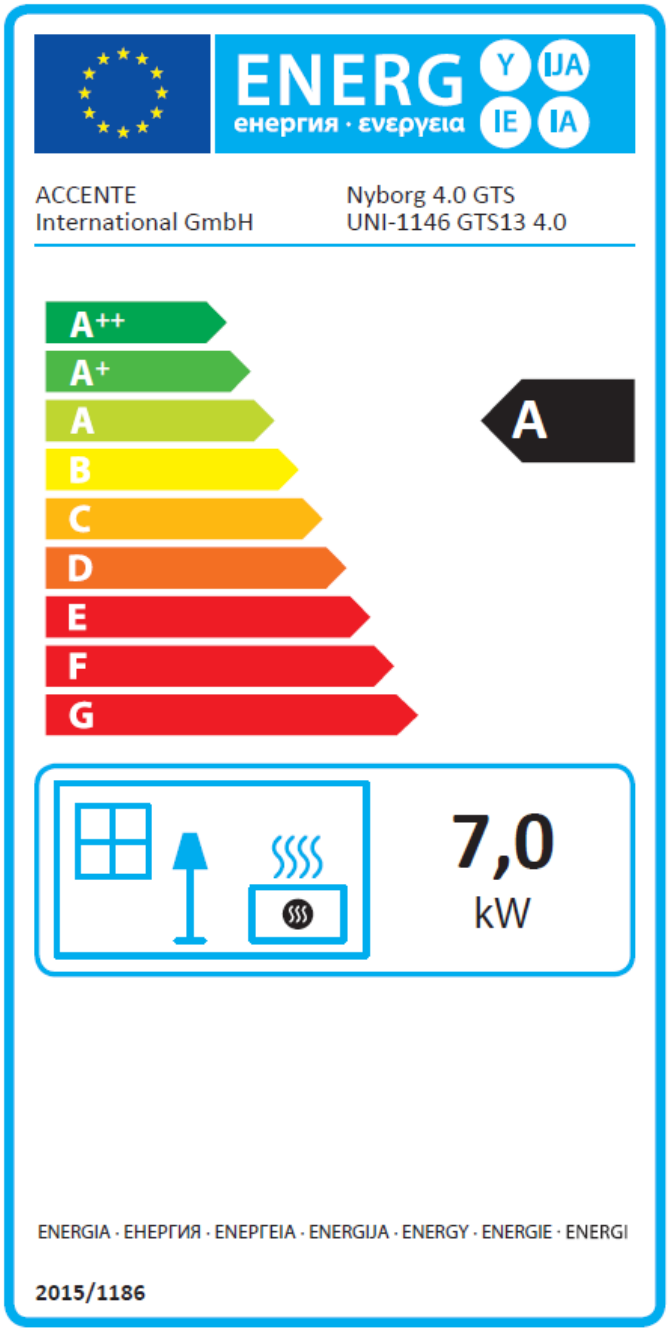

Accente International GmbH
Stresemannstraße 375, Haus 11
22761 Hamburg

Technische Parameter für Einzelraumheizgeräte für feste Brennstoffe

gemäß deligierte Verordnung (EU) 2015/1186 zur Ergänzung der Richtlinie 2010/30/EU

Modellkennung(en)	Nyborg 4.0 GTS / Nyborg 4.0 STS / Nyborg 4.0 CTS; *UNI-1146 GTS13 4.0 / UNI-1146 STS13 4.0 / UNI-1146 CTS13 4.0*	
Harmonisierte technische Spezifikationen	EN 16510-1:2022; EN 16510-2-1:2022: Raumheizer	
indirekte Heizfunktion	nein	
Direkte Wärmeleistung in kW	7,0	
Brennstoff	**Bevorzugter Brennstoff**	**Sonstige geeignete Brennstoffe**
Scheitholz mit einem Feuchtigkeitsgehalt ≤ 25%	**ja**	nein
Pressholz, Feuchtigkeitsgehalt < 12%	nein	nein
Sonstige holzartige Biomasse	nein	nein
Nicht-holzartige Biomasse	nein	nein
Anthrazit und Trockendampfkohle	nein	nein
Steinkohlenkoks	nein	nein
Schwelkoks	nein	nein
Bituminöse Kohle	nein	nein
Braunkohlebriketts	nein	**ja**
Trofbriketts	nein	nein
Briketts aus einer Mischung aus fossilen Brennstoffen	nein	nein
Sonstige fossile Brennstoffe	nein	nein
Briketts aus einer Mischung aus Biomasse und fossilen Brennstoffen	nein	nein
Sonstige Mischung aus Biomasse und festen Brennstoffen	nein	nein
Eigenschaften im Betrieb mit bevorzugtem Brennstoff		
Raumheizungs-Jahresnutzungsgrad in %	**65 %**	
Energieeffizienzindex (EEI)	EEI = (ηS,on x BLF) – 10% + F(2) +F(3) -F(4) - F (5) = 99 für Holz; EEI = (ηS,on x BLF) – 10% + F(2) +F(3) -F(4) - F (5) = 65 für Braunkohlebriketts	
Wärmeleistung		
Nennwärmeleistung	**7,0**	kW
Mindestwärmeleistung (Richtwert)	**N.A.**	kW
Brennstoff -Wirkungsgrad (auf Grundlage des NCV)		
Brennstoff-Wirkungsgrad bei Nennwärmelesitung	**75 %**	%
Brennstoff-Wirkungsgrad bei Mindestwärmelesitung (Richtwert)	**N.A.**	%
Das notifizierte Prüflabor hat nach System 3 die Erstprüfung durchgeführt		
Prüflabor	DBI	
Prüflabor Nr.	DBI 1721	
Prüfbericht Nr.	DBI F 24/05/1099	

Accente International GmbH

Stresemannstraße 375, Haus 11
22761 Hamburg

Erforderliche Angaben zu Festbrennstoff-Einzelraumheizgeräten

gemäß Verordnung (EU) 2015/1185 zur Durchführung der Richtlinie 2009/125/EG

Modellkennung(en)	Nyborg 4.0 GTS / Nyborg 4.0 STS / Nyborg 4.0 CTS; *UNI-1146 GTS13 4.0 / UNI-1146 STS13 4.0 / UNI-1146 CTS13 4.0*						
Harmonisierte technische Spezifikationen und Normen	EN 16510-1:2022; EN 16510-2-1:2022: Raumheizer; Verordnung (EU) 305/2011						
indirekte Heizfunktion	nein						
Direkte Wärmeleistung in kW	7,0						
Brennstoff	Bevorzugter Brennstoff	Sonstige geeignete Brennstoffe	Raumheizungs-Jahresnutzungsgrad in %	Raumheizungs-Emissionen bei Nennwärmeleistung			
				PM	OGC	CO	No_x
				mg/m³ (13% O_2)			
Scheitholz mit einem Feuchtigkeitsgehalt ≤ 25%	**ja**	nein	65 %	40	120	1250	200
Pressholz, Feuchtigkeitsgehalt < 12%	nein	nein					
Sonstige holzartige Biomasse	nein	nein					
Nicht-holzartige Biomasse	nein	nein					
Anthrazit und Trockendampfkohle	nein	nein					
Steinkohlenkoks	nein	nein					
Schwelkoks	nein	nein					
Bituminöse Kohle	nein	nein					
Braunkohlebriketts	nein	**ja**	65 %	40	120	1250	300
Torfbriketts	nein	nein					
Briketts aus einer Mischung aus fossilen Brennstoffen	nein	nein					
Sonstige fossile Brennstoffe	nein	nein					
Briketts aus einer Mischung aus Biomass eund fossilen Brennstoffen	nein	nein					
Sonstige Mischung aus Biomasse und festen Brennstoffen	nein	nein					
Eigenschaften im Betrieb mit bevorzugtem Brennstoff							
Wärmeleistung							
Nennwärmeleistung	**7,0**			kW			
Mindestwärmeleistung (Richtwert)	**N.A.**			kW			
Thermischer Wirkungsgrad (auf Grundlage des NCV)							
Thermischer Wirkungsgrad bei Nennwärmeleistung	**75 %**			%			
Thermischer Wirkungsgrad bei Mindestwärmeleistung (Richtwert)	**N.A.**			%			
Das notifizierte Prüflabor hat nach System 3 die Erstprüfung durchgeführt							
Prüflabor	DBI						
Prüflabor Nr.	DBI 1721						
Prüfbericht Nr.	DBI F 24/05/1099						

ACCENTE

CE

Accente International GmbH
Stresemannstraße 375 (Haus 11)
22761 Hamburg

EG-Konformitätserklärung
CE-Declaration of Conformity

Hiermit erklären wir, dass die folgende Kaminofen Modelle:

Nyborg 4.0 CTS (UNI-1146 CTS13 4.0);
Nyborg 4.0 GTS (UNI-1146 GTS13 4.0);
Nyborg 4.0 STS (UNI-1146 STS13 4.0);
Nyborg 4.0 STS Rosewood (UNI-1146 STS13 Rose 4.0);
Nyborg 4.0 STS Limestone (UNI-1146 STS13 Grey 4.0)

- in seiner Verwendung als Raumheizer für feste Brennstoffe -
folgenden einschlägigen Bestimmungen entsprechen:

DIN EN 16510-1:2022 mit Teil -2-1:2022
Verordnung (EU) 2015/1185 (Eco-Design 2022)
BImSchV Stufe 2

Eine Prüfung des Raumheizers für feste Brennstoffe auf die Übereinstimmung mit den Produktanforderungen erfolgte bei der benannten Prüfstelle:

DBI Gastechnologisches Institut gGmbH Freiberg, D-09599
Prüfbericht Nr.: F 24/05/1099

Unterzeichnet im Namen des Herstellers:

Hamburg, den 16.12.2025 .....

Accente International GmbH
Stresemannstraße 375 Haus 11, 22761 Hamburg
Tel: +4940 607 709 100 Fax: +4940 607 709 111
Mail: info@accentehh.com
www.accentepro.com

Bing Hu
Geschäftsführer

Diese Erklärung bescheinigt die Übereinstimmung mit den genannten Richtlinien, beinhaltet jedoch keine Zusicherung von Eigenschaften. Die Sicherheitshinweise der mitgelieferten Produktdokumentation sind zu beachten. Bei Änderungen an den o.g. Geräten durch Dritte, verliert diese Erklärung ihre Gültigkeit.

Hilfsstromverbrauch / *Auxiliary electricity consumption {F4}*				**Art der Wärmeleistung / Raumtemperaturkontrolle /** *Type of heat output/room temperature control {F2}*	
Bei Nennwärmeleistung / *At nominal heat output*	*el max*	--	kW	Einstufige Wärmeleistung, keine Raumtemperaturkontrolle {0%) / *single stage heat output, no room temperature control*	JA / *yes*
Bei Mindestwärmeleistung / *At minimum heat output*	*el min*	--	kW	zwei oder mehr manuelle Stufen, keine Raumtemperaturkontrolle (1%) / *two or more manual stages, no room temperature control*	NEIN / *no*
Im Bereitschafts zustand / In standby mode	*el sb*	--	kW	Raumtemperaturkontrolle mittels eines mechanischen Thermostats (2%) / *with mechanic thermostat room temperature control*	NEIN / *no*
Leistungsbedarf der Pilotflamme / *Permanent pilot flame power requirement (F5}*				mit elektronischer Raumtemperaturkontrolle (4%) / *with electronic room temperature control*	NEIN / *no*
Leistungsbedarf der Pilotflamme (soweit vorhanden) / Pilot flame power requirement (if applicable)	*P pilot*	N.A.	kW	mit elektronischer Raumtemperaturkontrolle und Tageszeit regelung (6%) / *with electronic room temperature control plus day timer*	NEIN / *no*
				mit elektronischer Raumtemperaturkontrolle und Wochentagsregelung {7%) / *with electronic room temperature control plus week timer*	NEIN / *no*
				Sonstige Regelungsoptionen/ ***Other control options (F3)***	
				Raumtemperaturkontrolle mit Präsenzerkennung (1%) / *room temperature control, with presence detection*	NEIN / *no*
				Raumtemperaturkontrolle mit Erkennung offener Fenster (1%) / *room temperature control, with open window detection*	NEIN / *no*
				mit Fernbedienungsoption (1 %) / *with distance control option*	NEIN / *no*

(*) PM = Staub, OGC = gasförmige organische Verbindungen, CO = Kohlenmonoxid, NOx = Stickoxide / PM = particulate matter, OGCs = organic gaseous compounds, CO = carbon monoxide, NOx = nitrogen oxides

Das Kriterium für das Ende des Prüfzyklus

Scheitholz: die Restglut beträgt max 100g.
Braunkohlebriketts: CO_2 Emission von 5,5 Vol.% ± 0,5 Vol.-%.

Technische Daten

Alle deklarierte Werte sind auf Nennlast bezogen.

	Scheitholz	Braunkohlebriketts
Heizleistung	7,0 kW	7,0 kW
Wirkungsgrad	75%	75%
EEI (Energieeffizienzindex)	99	65
Bauart	A1	
Mehrfachbelegung geeignet	Ja	
Feuerstätte Typ	Zeitbrandbetrieb (INT)	
Klassifizierung nach EN 16510-1:2022, Abschnitt 4.1	Typ B	
Rauchrohrdurchmesser	150 mm	
Maximale Schornsteinbelastung	68 Kg	
Höhe	935 mm	
Breite	550 mm	
Tiefe	424 mm	
Gewicht	105 Kg	
Anschlusshöhe des Ofens (Unterkante Rauchrohrstützen)	860 mm	
Schornsteinbezeichnung nach der entsprechenden Norm	T400-G	
Abgasmassenstrom	5,5 g/s	6,6 g/s
Abgastemperatur am Stutzen	352 °C	346 °C
Mindest Abgasförderdruck	12 Pa	12 Pa
Mindest Anforderung an Verbrennungsluftzufuhr	14,8 m³/Stunde	18,1 m³/Stunde
Raumwärmeverlust	NPD	